LUD

# BANC GALET

**Référence : LUD/BAG**





## / DIMENSIONS

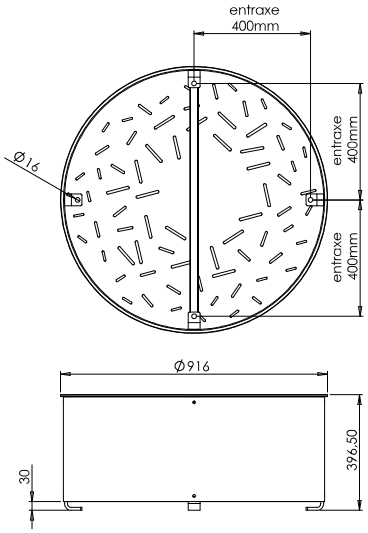


## / MATERIAUX ET TRAITEMENTS

Acier S235
traité par galvanisation
à chaud puis parachevé
avant application de la couche de finition

Option assise bois
(plusieurs essences disponibles:
CUMARU, KEBONI, etc)

## / FINITIONS

| RAL 7032 | RAL 7002 | RAL 7016 | RAL 1018 | RAL 2001 | RAL 2003 | RAL 6021 | RAL 6005 |
|---|---|---|---|---|---|---|---|

*Autres coloris sur demande

## / DESCRIPTIF TECHNIQUE

Ensemble thermolaqué RAL à définir selon teintes ci-dessus.
Assemblage des éléments par vis inox A2.
Fixation au sol par 4 perçages Ø16mm, visserie à déterminer selon la nature du sol (non fournis).

signature :

1 Allée du Crêt 69890 La Tour de Salvagny - France
Tel: +33 (0)4 78 19 46 10 - Fax: +33 (0)4 78 19 46 11
Email: contact@polymobyl.com - Site Web: www.polymobyl.com

PolyMobyl
MOBILIER URBAIN & SIGNALETIQUE