ABRI BUS DUN

Références : DUN-A/ABB & DUN-AB/ABB

FABRIQUÉ EN FRANCE



1 Allée du Crêt 69890 La Tour de Salvagny - France
Tel: +33 (0)4 78 19 46 10 - Fax: +33 (0)4 78 19 46 11
Email: contact@polymobyl.com - Site Web: www.polymobyl.com

PolyMobyl
MOBILIER URBAIN & SIGNALETIQUE

ABRI BUS DUN

Référence : DUN-A/ABB & DUN-AB/ABB

FABRIQUÉ EN FRANCE





/ DIMENSIONS

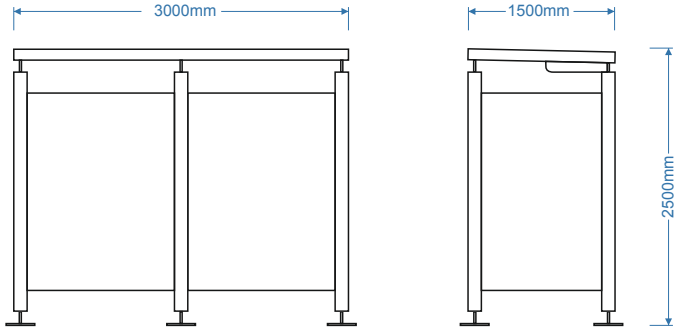

Préconisation de pose:
sur dalle 3.5x1.8x0.2m ou sur 4 massifs béton 0.5x0.5x0.5m

DIMENSIONS STANDARDS

☐ 3x1.5m

*Autres dimensions sur demande.

/ MATERIAUX ET TRAITEMENTS



Acier S235
avec application d'un primaire d'anticorrosion



Sublimation aspect bois sur aluminium



*Douglas lamellé-collé
Classe 3
(sur demande)

/ FINITIONS DES PIÈCES MÉTALLIQUES

RAL 7022 | RAL 7016 | RAL 7002 | RAL 7032 | MARS 2525 | INOX BRUT SABLÉ

*Autres coloris sur demande

/ FINITIONS COUVERTURES

RAL 7016 | RAL 9006 | ALU BROSSÉ | RAL 9003

/ DESCRIPTIF TECHNIQUE

Toiture en acier thermolaqué RAL à définir selon coloris ci-dessus.
Couverture en panneau composite, finition à définir.
Cloisons en verre sécurit clair 8mm, bois ou tôle.
Fixation au sol par gougeons d'ancrage, vis à béton, scellement chimique, tirefonds... à déterminer selon la nature du sol. (non fournis).
3 perçages Ø16mm par platine.

signature :

1 Allée du Crêt 69890 La Tour de Salvagny - France
Tel: +33 (0)4 78 19 46 10 - Fax: +33 (0)4 78 19 46 11
Email: contact@polymobyl.com - Site Web: www.polymobyl.com

PolyMobyl
MOBILIER URBAIN & SIGNALETIQUE

ABRI BUS DUN

Référence : DUN-A/ABB & DUN-AB/ABB

FABRIQUÉ EN FRANCE

ABRI 1 COULEUR



Ref DUN-A/ABB-V

Abri bus de 3x1.5m constitué de 4 mâts cylindriques et d'une toiture en acier thermolaqué selon la gamme RAL, d'une couverture en panneau composite et de 3 cloisons en verre sécurit de 8mm ainsi que d'un assis-debout DUN/AD.

☐

ABRI 2 COULEURS



Ref DUN-A/ABB-V

Abri bus de 3x1.5m constitué de 4 mâts cylindriques et d'une toiture en acier thermolaqué selon la gamme RAL, d'une couverture en panneau composite et de 3 cloisons en verre sécurit de 8mm ainsi que d'un assis-debout DUN/AD.

☐

ABRI 1 COULEUR + POTEAUX ASPECT BOIS



Ref DUN-AB/ABB-V

Abri bus de 3x1.5m constitué de 4 mâts cylindriques en aluminium sublimé aspect bois, d'une toiture en acier thermolaqué selon la gamme RAL, d'une option en sous face de toiture en aluminium sublimé aspect bois, d'une couverture en panneau composite et de 3 cloisons en verre sécurit de 8mm ainsi que d'un assis-debout DUN/AD.

☐

/ OPTIONS

CLOISONS

☐ **VERRE** Ref : CTS-VS

☐ **TÔLE** Ref : CT (personnalisation sur mesure possible)

☐ **ASPECT BOIS SUBLIMÉ** Ref : CBS

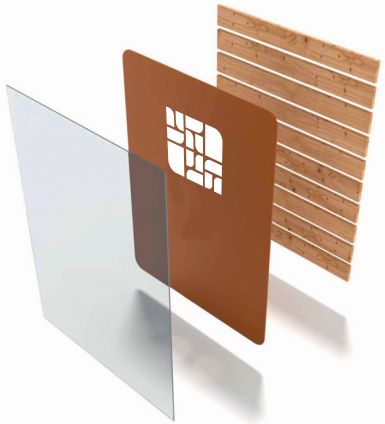

ÉCLAIRAGE

Ref : LUM ☐



Éclairage par rampe LEDs + alimentation. (prévoir l'arrivée d'un fourreau électrique en pied de mât).

SOUS-FACE BOIS SUBLIMÉ

Ref : SFBS ☐



Sous face des toitures en lames de bois sublimées de 120x20mm

TOITURE VÉGÉTALISÉE

Ref : VEGE ☐



Bac en aluminium avec bec trop plein soudé à l'arrière. Toile de drainage fournie. (*hors substrat et végétation)

VITRINE D'AFFICHAGE

Ref : VITRINE ☐



NOM DE L'ARRÊT

☐



1 panneau composite avec impression directe à fixer.

signature :

1 Allée du Crêt 69890 La Tour de Salvagny - France
Tel: +33 (0)4 78 19 46 10 - Fax: +33 (0)4 78 19 46 11
Email: contact@polymobyl.com - Site Web: www.polymobyl.com

PolyMobyl
MOBILIER URBAIN & SIGNALETIQUE

ABRI BUS DUN

Référence : DUN-A/ABB & DUN-AB/ABB

FABRIQUÉ EN FRANCE

/ OPTIONS

ASSIS-DEBOUT
Ref : DUN/AD

☐



BANQUETTE
Ref : DUN/BQ

☐



TABOURET
Ref : DUN/TB

☐



BORNE A VELO
Ref : DUN/BOV

☐



BORNE VAE
Ref : LUD/VAE

☐



> Pour plus de détails, se référer aux fiches produits des mobiliers sur le site www.polymobyl.com.

CORBEILLES DE PROPRETE



Ref : CUB/CP1

☐



Ref : NUT/CP

☐



Ref : NUT/CP3-T

☐



Ref : LUD/CP

☐

BARRIERE DE PROTECTION



Ref : NUT/BAR

☐

> Pour plus de détails, se référer aux fiches produits des mobiliers sur le site www.polymobyl.com.

signature :

1 Allée du Crêt 69890 La Tour de Salvagny - France
Tel: +33 (0)4 78 19 46 10 - Fax: +33 (0)4 78 19 46 11
Email: contact@polymobyl.com - Site Web: www.polymobyl.com

PolyMobyl
MOBILIER URBAIN & SIGNALETIQUE

ABRI BUS DUN

Référence : DUN-A/ABB & DUN-AB/ABB

FABRIQUÉ EN FRANCE

L'abri bus DUN est la dernière création de notre bureau de design. Il mise sur des formes courbes et harmonieuses pour une intégration parfaite dans l'espace public. Le mélange de matériaux et de textures est un trait distinctif qui lui confère un design moderne et élégant. Disponible en module simple et double, avec différents types de cloisonnement (verre, acier, bois) et de nombreuses possibilités de personnalisation (découpe laser sur-mesure, sérigraphie, signalétique intégrée....)



*Exemple de composition :
Abri bus DUN-AB/ABB 3x1.5m
avec 3 poteaux en aluminium bois sublimé
.1 toiture RAL 7016
.3 cloisons en verre securit ref V
.1 sous face en aluminium
aspect bois sublimé ref SFBS
.1 assis-debout ref DUN/AD



*Exemple de composition :
Abri bus DUN-AB/ABB 3x1.5m
avec 3 poteaux en aluminium bois sublimé
.1 toiture RAL 7002 + bacs végétalisés ref VEGE
.1 cloison en aluminium aspect bois sublimé ref BS
.1 cloisons en verre securit ref V
.1 assis-debout ref DUN/AD
.1 vitrine d'affichage ref VITRINE



*Exemple de composition :
Abri bus DUN-AB/ABB 3x1.5m
avec 4 poteaux en aluminium aspect bois sublimé.
.1 toiture RAL 7032
.1 cloison de fond en tôle RAL 7032 ref T
.1 cloisons latérale en verre securit ref V
.1 sous face en bois sublimé ref SFBS
.1 assis-debout ref DUN/AD

signature :

1 Allée du Crêt 69890 La Tour de Salvagny - France
Tel: +33 (0)4 78 19 46 10 - Fax: +33 (0)4 78 19 46 11
Email: contact@polymobyl.com - Site Web: www.polymobyl.com

PolyMobyl
MOBILIER URBAIN & SIGNALETIQUE